8,2 cm

13 cm

IMPORTADOR: ZUTTO TECHNOLOGIES, S. A. DE C. V.
Av. Ejército Nacional No. 505 Interior 1602, Col. Granada
Miguel Hidalgo, Ciudad de México, México C.P. 11520
Tels: 55 68447575 / 800 2345693
R.F.C.: ZTE161017KT6

LUMINARIO DE EMERGENCIA DE LEDS

Marca: Lloyd's Modelo: LP-334

GUÍA RÁPIDA DE INSTALACIÓN

FAVOR DE LEER LA PRESENTE GUÍA DE INSTALACIÓN ANTES DE OPERAR SU PRODUCTO

13 cm

1. Diagrama

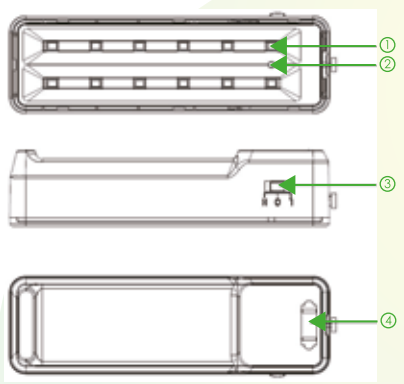

1. LEDS SMD2835
2. Indicador de carga
3. Interruptor: L (bajo) / O (apagado) / H (alto)
4. Clavija retráctil

2. Características

- Material: Plástico ABS
- Cuenta con 12 LEDS tipo SMD2835 ultra brillantes
- Flujo luminoso máximo de 60 lúmenes en el nivel alto y 40 lúmenes en el nivel bajo
- Tiempo de recarga: 24 horas
- Tiempo de operación: 10 horas en intensidad baja y 8 horas en intensidad alta. (Estos tiempos de duración son posteriores a una recarga completa del luminario)
- Clavija retráctil integrada
- Función de encendido automático en H (alto) o L (bajo): En caso de haber una falla en el suministro eléctrico, el luminario se encenderá, siempre y cuando esté conectado a la toma de corriente
- Dimensiones: 14.3 cm x 4.5 cm x 3.3 cm

3. Instrucciones de operación

- Es importante recargar su luminario por aproximadamente 24 horas antes de usarlo por primera vez
- Recargue el luminario por lo menos cada tres meses para mantener la vida de su batería en óptimas condiciones
- Conecte la clavija a una toma de corriente de 127 V y el indicador de carga se encenderá
- Cuando el interruptor se encuentre en las posiciones L (bajo) o H (alto), el luminario se encenderá automáticamente en caso de que falle el suministro eléctrico

4. Especificaciones técnicos

Alimentación:
127 V ~ 60 Hz 0,6 W 150 mA
(1 batería recargable de 3,7 Vcc 1,2 Ah incluida)
Tipo de fuente de luz LED
Consumo de energía: 4,4 Wh

5. Precauciones

- Lea esta guía cuidadosamente antes de usar este dispositivo
- Asegúrese de que el voltaje en su toma de corriente sea el mismo que requiere este luminario antes de conectarlo
- Cuando el producto no se utilice, manténgalo apagado
- La temperatura óptima de funcionamiento es de 0-40ºC
- Este producto es únicamente para uso en interiores

Nota:
La garantía no aplica si este instructivo ha sido ignorado o por fallas que no sean de fabricación.

6. Limpieza

- Desconecte el luminario de la corriente eléctrica
- Limpie la superficie con un paño húmedo
- No use químicos y/o abrasivos que puedan dañar el producto